Црна Гора
Општина Херцег Нови
Секретаријат за просторно планирање и изградњу

ТргмаршалаТита 2
85340 Херцег Нови, Црна Гора
Т.: +382 31 321 052
F.: +382 31 323 517
www.hercegnovi.me

04.07.2025.

Broj: 02-3-332-UPI-699/25
Za: „CEDIS" D.O.O. Podgorica
Sektor za pristup mreži
(Služba za pristup mreži Regiona 5)
Ivana Milutinovića 12
81000 Podgorica

Predmet:
Dopuna zahtjeva za izdavanje tehničkih uslova od 20.06.2025. godine

Poštovani,

Molimo Vas da nam, poštujući odredbe člana 74, stav 5 i 7 Zakona o planiranju prostora i izgradnji objekata („Sl. list CG", br. 64/17, 44/18, 63/18, 11/19, 82/20, 86/22, 04/23), izdate tehničke uslove u skladu sa posebnim propisima.

Navedeni prilozi su neophodni u postupku izrade Programskog zadatka sa elementima urbanističko-tehničkih uslova kao sastavnog dijela Odluke o utvrđivanju lokacije za lokalni objekat od opšteg interesa – **objekat telekomunikacione infrastrukture – projekat video nadzora javnih površina na teritoriji opštine Herceg Novi,** na osnovu "Odluke o građenju, postavljanju I uklanjanju lokalnih objekata od opšteg interesa" ("Sl.list CG op.pr." br. 45/15, 36/20), koji se po zahtjevu KABINETA PREDSJEDNIKA OPŠTINE vode pred ovim Sekretarijatom pod posl. brojem: 02-3-332-UPI-699/25 od 20.06.2025. godine.

S poštovanjem,

KOORDINATOR ZA IZGRADNJU
I LEGALIZACIJU OBJEKATA

Božo Bećir spec.sci.grad.

Božo Bećir
T.: +382 31 321 052 lokal 510
E.: urbanizam@hercegnovi.me

Prilog: tehničko rješenje – jednopolna šema

Dostavljeno: Imenovanom,
Sekretarijatu.

sienersys
power.light.integrate.connect.

Vaka Đurovića 80/1 | Fidija Building, VI floor
81000 Podgorica | Crna Gora
tel/fax: +382 (0) 20 512 542 | 512 543
office@sienersys.me | www.sienersys.me

Elektronski potpis projektanta	Elektronski potpis revidenta	Elektronski potpis nadležnog organa za izdavanje građevinske dozvole
Igor Strugar Digitally signed by Igor Strugar DN: c=ME, ou=Pravno lice, o=Sienersys doo, 2.5.4.97=VATME-02764466, givenName=Igor, serialNumber=56260, sn=Strugar, cn=Igor Strugar Date: 2025.06.18 08:46:59 +02'00'		

INVESTITOR[1]	Ministarstvo unutrašnjih poslova
OBJEKAT[2]	Razvodni ormar za napajanje opreme video nadzora javnih površina opštine Herceg Novi (TIP 1)
LOKACIJA[3]	Opština Herceg Novi
VRSTA TEHNIČKE DOKUMENTACIJE[4]	Tehničko rješenje-jednopolna šema
AUTOR PROJEKTA[5]	Igor Strugar dipl.inž.el.
PROJEKTANT[6]	"Sienersys" d.o.o.
ODGOVORNO LICE[7]	Igor Strugar dipl.inž.el.
VODEĆI PROJEKTANT[8]	Igor Strugar dipl.inž.el.

[1] Naziv/ime investitora
[2]Naziv objekta koji se gradi
[3]Mjesto gradnje, planski dokument, urbanistička parcela, katastarska opština, katastarska parcela
[4]Idejno rješenje, idejni projekat, glavni projekat, projekat izvedenog stanja, projekat održavanja
[5]Ime i prezime autora projekta
[6]Naziv privrednog društva, pravnog lica odnosno preduzetnika koji je izradio tehničku dokumentaciju, adresa
[7]Ime i prezime odgovornog lica u privrednom društvu ili pravnom licu ili ime i prezime preduzetnika
[8]Ime i prezime vodećeg projektanta

sienersys
power.light.integrate.connect.

Vaka Đurovića 80/1 | Fidija Building, VI floor
81000 Podgorica | Crna Gora
tel/fax: +382 (0) 20 512 542 | 512 543
office@sienersys.me | www.sienersys.me

I. IZVOD IZ CENTRALNOG REGISTRA PRIVREDNIH SUBJEKATA U PODGORICI FIRME

„SIENERSYS"

IZVOD IZ CENTRALNOG REGISTRA PRIVREDNIH SUBJEKATA PORESKE UPRAVE

Registarski broj 5 - 0545543 / 004
PIB: 02764466

Datum registracije: 07.09.2009.
Datum promjene podataka: 28.06.2021.

DRUŠTVO ZA INŽENJERING I PROJEKTOVANJE "SIENERSYS"D.O.O. PODGORICA

Broj važeće registracije: /004

Skraćeni naziv:	SIENERSYS
Telefon:	+38220512542
eMail:	office@sienersys.me
Web adresa:	
Datum zaključivanja ugovora:	07.09.2009.
Datum donošenja Statuta:	07.09.2009. Datum promjene Statuta: 15.06.2021.
Adresa glavnog mjesta poslovanja:	VAKA ĐUROVIĆA 80/1 PODGORICA
Adresa za prijem službene pošte:	VAKA ĐUROVIĆA 80/1 PODGORICA
Adresa sjedišta:	VAKA ĐUROVIĆA 80/1 PODGORICA
Pretežna djelatnost:	7112 Inženjerske djelatnosti i tehnicko savjetovanje
Obavljanje spoljno-trgovinskog poslovanja:	NIJE UNEŠENO
Oblik svojine:	Privatna
Porijeklo kapitala:	Domaći
Upisani kapital:	0,00Euro (Novčani Euro, nenovčani Euro)

OSNIVAČI:

IGOR STRUGAR - JBMG/Broj Pasoša zaštićeni zakonom

Uloga: Osnivač
Udio: 100% Adresa: Lični podatak zaštićen zakonom

sienersys
power.light.integrate.connect.

Vaka Đurovića 80/1 | Fidija Building, VI floor
81000 Podgorica | Crna Gora
tel/fax: +382 (0) 20 512 542 | 512 543
office@sienersys.me | www.sienersys.me

II. LICENCA FIRME SIENERSYS ZA IZRADU PROJEKTNE DOKUMENTACIJE

Crna Gora
Ministarstvo prostornog planiranja, urbanizma i državne imovine

Adresa: IV proleterske brigade broj 19
81000 Podgorica, Crna Gora
tel: +382 20 446 200
fax: +382 20 446 215

Broj: UPI 16-332/24-1867/2

Podgorica, 06.12.2024.godine

D.O.O. "SIENERSYS"

PODGORICA
Vaka Đurovića 80/1

U prilogu ovog akta, dostavljamo vam rješenje, broj i datum gornji.

MINISTAR

Slaven Radunović

SAGLASNA:

Marina Izgarević Pavlićević: Državna sekretarka

ODOBRIO:

Petar Vučinić, načelnik odjeljenja

OBRADILA :

Jelena Pejović, dipl.pravnica

sienersys
power.light.integrate.connect.

Vaka Đurovića 80/1 | Fidija Building, VI floor
81000 Podgorica | Crna Gora
tel/fax: +382 (0) 20 512 542 | 512 543
office@sienersys.me | www.sienersys.me

4) ugovor o radu br.185/19 sa Igorom Strugar od 16.09.2019. godine na neodređeno vrijeme;
5) izvod iz Centralnog registra privrednih subjekata, registarski broj 5 - 0545543 / 004, **izvršni direktor Igor Strugar.**

Ministarstvo prostornog planiranja, urbanizma i državne imovine, razmotrilo je podnijeti zahtjev sa priloženom dokumentacijom i odlučilo kao u dispozitivu rješenja a ovo iz sljedećih razloga:

Odredbom člana 122 stav 1 Zakona o planiranju prostora i izgradnji objekata propisano je, u bitnom, da je privredno društvo koje izrađuje tehničku dokumentaciju (projektant), odnosno privredno društvo koje gradi objekat (izvođač radova), dužno da za obavljanje djelatnosti izrade tehničke dokumentacije, dijela tehničke dokumentacije odnosno građenje ili izvođenje pojedinih vrsta radova na građenju objekata, ima najmanje jednog zaposlenog ovlašćenog inženjera po vrsti projekta koji izrađuje i to za: arhitektonski, građevinski, elektrotehnički i mašinski projekat, odnosno vrsti radova koje izvodi na osnovu tih projekata. Stavom 2 prethodno navedenog člana propisano je da obavljanje pojedinih poslova iz prethodnog stava /projektant, odnosno izvođač radova može da obezbijedi na osnovu zaključenog ugovora sa drugim privrednim društvom koje ima zaposlenog ovlašćenog inženjera za određenu vrstu projekta odnosno radova.

Odredbom, članom 137 stav 2 prethodno navedenog zakona propisuje se da se licenca za privredno društvo izdaje za period od pet godina.

Prema članu 5 Pravilnika o načinu i postupku izdavanja, mirovanja licence i načinu vođenja registra licenci ("Službeni list CG", br. 79/17, 78/21 i 102/21), propisano je da se u postupku izdavanja licence projektanta i izvođača radova provjerava: 1) da li podnosilac zahtjeva u radnom odnosu ima zaposlenog ovlašćenog inženjera; i 2) licenca ovlašćenog inženjera.

Odredbom člana 136 stav 4 Zakona o planiranju prostora i izgradnji objekta propisano je da je imalac licence dužan da obavijesti ministarstvo o svim promjenama uslova na osnovu kojih je izdata licenca za obavljanje djelatnosti, u roku od 15 dana od dana nastanka promjene.

Postupajući po predmetnom zahtjevu, ministarstvo je, na osnovu raspoloživih dokaza, utvrdilo da su ispunjeni uslovi propisani zakonom i pravilnikom, i odlučilo kao u dispozitivu rješenja.

UPUTSTVO O PRAVNOJ ZAŠTITI: Protiv ovog rješenja može se pokrenuti upravni spor tužbom kod Upravnog suda, u roku od 20 dana od dana prijema istog.

DRŽAVNA SEKRETARKA

Marina Izgarević Pavićević

ODOBRIO:
Petar Vučinić, načelnik odjeljenja

OBRADILA:
Jelena Rejović, dipl.pravnica

sienersys
power.light.integrate.connect.

Vaka Đurovića 80/1 | Fidija Building, VI floor
81000 Podgorica | Crna Gora
tel/fax: +382 (0) 20 512 542 | 512 543
office@sienersys.me | www.sienersys.me

MINISTARSTVO ODRŽIVOG RAZVOJA I TURIZMA
DIREKTORAT ZA INSPEKCIJSKI NADZOR
I LICENCIRANJE
Direkcija za licenciranje
Broj: UPI 107/7-1162/2
Podgorica, 08.05.2018.godine

Ministarstvo održivog razvoja i turizma, rješavajući po zahtjevu Igora Strugara, diplomiranog inženjera elektrotehnike, iz Podgorice, za izdavanje licence za ovlašćenog inženjera, na osnovu člana 135 st. 1 i 2 Zakona o planiranju prostora i izgradnji objekata ("Službeni list Crne Gore " br. 64/17) i člana 46 stav 1 Zakona o upravnom postupku ("Službeni list Crne Gore " br. 56/14, 20/15, 40/16 i 37/17), donosi

R J E Š E NJ E

1. IZDAJE SE IGORU STRUGARU, diplomiranom inženjeru elektrotehnike – odsjek energetika, iz Podgorice, LICENCA ovlašćenog inženjera za obavljanje djelatnosti izrade tehničke dokumentacije i građenje objekta.

2. Ova Licenca se izdaje na neodređeno vrijeme.

O b r a z l o ž e nj e

Aktom, br. UPI 107/7-1162/1 od 09.03.2018.godine, Igor Strugar, diplomirani inženjer elektrotehnike, iz Podgorice, obratio se ovom ministarstvu zahtjevom za izdavanje licence ovlašćenog inženjera za obavljanje djelatnosti izrade tehničke dokumentacije i građenje objekta.

Uz zahtjev imenovani je ovom ministarstvu dostavio sledeće dokaze:

- Lična karta (ovjerena fotokopija);
- Diploma Elektrotehničkog fakulteta Univerziteta Crne Gore br. 707 od 12.11.1999. godine (ovjerena fotokopija);
- Rješenje Ministarstva za ekonomski razvoj kojim se Igoru Lj. Strugaru izdaje licenca za rukovođenje izvođenjem instalacija jake struje, br.03-1554/4 od 16.03.2009. godine;
- Rješenje Ministarstva za ekonomski razvoj kojim se Igoru Lj. Strugaru izdaje licenca za izradu projekata jake struje, br.03-1554/3 od 16.03.2009. godine;
- Radna knjižica (ovjerena fotokopija);
- Uvjerenje Ministarstva pravde da u kaznenoj evidenciji ne postoje podaci o osuđivanosti za imenovanog.

Ministarstvo održivog razvoja i turizma, razmotrilo je podnijeti zahtjev pa je odlučilo kao u dispozitivu ovog rješenja, a ovo iz sledećih razloga:

Naime, članom 123 stav 1 Zakona o planiranju prostora i izgradnji objekata (»Službeni list Crne Gore » br. 64/17), propisano je da ovlašćeni inženjer može da bude fizičko lice koje obavlja poslove izrade tehničke dokumentacije odnosno građenje objekta, odgovarajuće struke, sa visokim obrazovanjem, odnosno najmanje kvalifikacijom VII1 podnivoa okvira kvalifikacije i najmanje tri godine radnog iskustva na stručnim poslovima izrade tehničke dokumentacije i građenja objekta.

Članom 3 stav 1 tačka 1 Pravilnika o načinu i postupku izdavanja, mirovanja licence i načinu vođenja registara licenci („Službeni list Crne Gore „ br. 79/17), utvrđene su vrste licenci, a između ostalih i licenca ovlašćenog inženjera koja se izdaje fizičkom, licu za obavljanje djelatnosti izrade tehničke dokumentacije i građenje objekta.

sienersys
power.light.integrate.connect.

Vaka Đurovića 80/1 | Fidija Building, VI floor
81000 Podgorica | Crna Gora
tel/fax: +382 (0) 20 512 542 | 512 543
office@sienersys.me | www.sienersys.me

IV. DOKAZ O OSIGURANJU OD PROFESIONALNE ODGOVORNOSTI FIRME " SIENERSYS"

SAVA OSIGURANJE

OBNOVA I ZAMENA POLISE:	
POL-00259244	
Tip obnove:	Obnova
Broj ponude:	PON-020098/25

POLISA - RAČUN POL-00301044

Zastupnik:	Dabetić Milić, 81-187		
Ugovarač			
Naziv	SIENERSYS DOO	MB	02764466
Adresa	VAKA ĐUROVIĆA BB, 81000 PODGORICA_GRAD, Crna Gora	Telefon	00382
Trajanje:	Godišnje osiguranje		
Period osiguranja	19.06.2025 (24:00) - 19.06.2026 (24:00)	Period obračuna	19.06.2025 - 19.06.2026

Predmet osiguranja: Profesionalna odgovornost projektanata: Osiguranje pokriva odštetne zahtjeve naručioca usluga ili trećih lica, uključujući i direktne finansijske gubitke/štete, koji su posljedica stručne greške osiguranika koji posjeduje licencu projektanta i izvođača radova izdatu od strane Ministarstva prostornog planiranja, urbanizma i državne imovine: UPI 16-332/24-1867/2, pri obavljanju djelatnosti izrade projektne (tehničke) dokumentacije, a za koje osiguranik odgovara na osnovu zakona u skladu sa uslovima osiguranja.
Vrsta projektovanja:Izrada projekata elektro-instalacija jake struje
Planirani godišnji prihod:150.000,00 EUR

Vrsta osiguranja:	Osiguranje od projektantske odgovornosti	Šifra:	1310
Osiguranik			
Naziv	SIENERSYS DOO	MB	02764466
Adresa	VAKA ĐUROVIĆA BB, 81000 PODGORICA_GRAD, Crna Gora	Telefon	00382

Suma osiguranja

Uloga	Način ugovaranja	Iznos
Jedinstvena suma osiguranja	Na sumu osiguranja	100.000,00

Franšiza

Franšiza	Odbitna franšiza iznosi 10% od priznate štete ali najmanje 500 EUR

Obračun za predmet

Premija	405,00
Popust za jednokratno plaćanje premije	-40,50
Komercijalni popust	-36,45
Popust za poslednje tri osiguravajuće godine bez šteta	-32,81
Ukupna premija bez poreza	295,24
Porez na premiju	26,57
Ukupna premija sa porezom	321,81

Osiguravajuće pokriće važi za područje Crne Gore

Osiguranje je zaključeno bez garantnog roka

Osiguranje je zaključeno u skladu sa Opštim uslovima za osiguranje odgovornosti projektanata koji su usvojeni 24.05.2018.god. (OU-ODPRK-05/18) i koji su sastavni dio ugovora o osiguranju.

Osiguranje je zaključeno u skladu sa Klauzulom za isključenje odgovornosti u slučaju pandemije koja je usvojena dana 23.02.2021. godine (KL-ISKPAND-02/21) i koja je sastavni dio poliso osiguranja.

Ugovarač osiguranja svojim potpisom potvrđuje da mu je blagovremeno, prije zaključenja ugovora, uručen Predugovorni dokument sa ključnim informacijama o proizvodu (KI ODG_PROJ 01/24).
Ugovarač osiguranja u svakom trenutku može preuzeti elektronsku kopiju Predugovornog dokumenta sa ključnim informacija na sajtu drustva (https://www.sava.co.me/me-me/dokumenti).

Ukupna isplata odšteta za sve osigurane slučajeve koji se dese u jednoj godini limitirana je iznosom sume osiguranja (godišnji agregat)

sienersys
power.light.integrate.connect.

Vaka Đurovića 80/1 | Fidija Building, VI floor
81000 Podgorica | Crna Gora
tel/fax: +382 (0) 20 512 542 | 512 543
office@sienersys.me | www.sienersys.me

V. POTVRDA O ČLANSTVU U INŽENJERSKOJ KOMORI ZA ODGOVORNOG INŽENJERA PROJEKTA ELEKTRO – ENERGETSKIH INSTALACIJA

INŽENJERSKA KOMORA CRNE GORE

Broj:05-3490

Podgorica, 06.12.2024. godine

Na osnovu čl. 143, čl. 146 stav 1 tačka 2 i čl. 149 stav 1 tačka 1
Zakona o planiranju prostora i izgradnji objekata
(„Službeni list Crne Gore", br. 64/17, 44/18, 63/18, 11/19, 82/20, 86/22, 004/23)
i evidencije Registra članova Inženjerske komore Crne Gore, izdaje se

POTVRDA

o članstvu u Inženjerskoj komori Crne Gore

IGOR LJ. STRUGAR, diplomirani inženjer elektrotehnike, prebivalište PODGORICA,
član je Inženjerske komore Crne Gore do 31.12.2025. godine.

Reg.br. 863

OVLAŠĆENO SLUŽBENO LICE
Ljiljana Vulić, dipl.pravnica

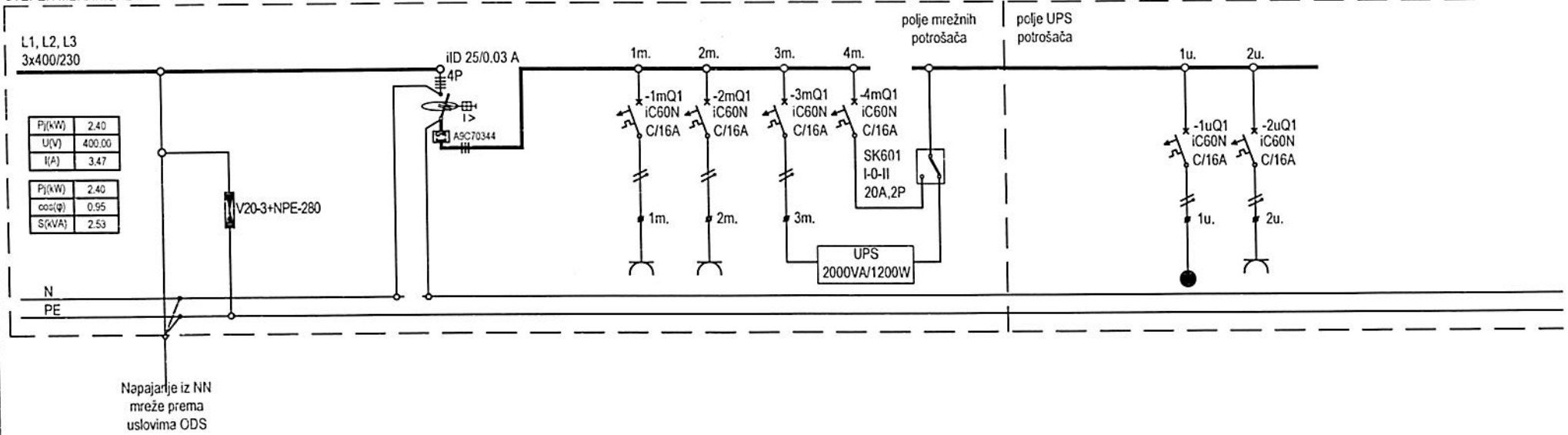

IZVOD	OZNAKA							1m.	2m.	3m.		4m.				1u.	2u.				
	TIP VODA							PP00-Y	PP00-Y	PP00-Y		PP00-Y				PP00-Y	PP00-Y				
	BR.ŽILA I PRESJ.							3x2.5	3x2.5	3x2.5		3x2.5				3x2,5	3x2,5				
PODACI O POTROŠAČU	NAZIV/VRSTA/OPIS							klima	priključak							Rack	priključak				
	PROSTORIJA																				
	L1(kW)							1.2								0.5					
	L2(kW)								0.8								0.5				
	L3(kW)																				
	L1, L2, L3 (kW)																				
	Pi (kW)	3.00																			
	fj=	0,80																			
	Pj(kW)	2,40																			

d			
c			
b			
a			
OPIS IZMJENE	DATUM	POTPIS	

Projektant: sienersys

DRUŠTVO ZA INŽENJERING I PROJEKTOVANJE

Naziv objekta i mjesto gradnje: Razvodni ormar za napajanje opreme video nadzora javnih površina Opštine Herceg Novi

Investitor: Ministarstvo unutrašnjih poslova

Vrsta tehničke dokumentacije:

Faza: EEI

Dio tehničke dokumentacije: Projekat elektro-energetskih instalacija

Autor projekta: Igor Strugar, dipl. inž. el.

Vodeći projektant: Igor Strugar, dipl. inž. el.

Odgovorni projektant: Igor Strugar, dipl. inž. el.

Saradnik: Radević Vladan, spec. sci. en.

Crtež: JEDNOPOLNA ŠEMA RAZVODNOG ORMANA-TIP 1

Datum:	Knjiga:	Broj priloga:	List:	Br. strane:
Jun., 2025.	EEI	1	1/1	15